AUTOMAÇÃO CURITIBA

GUIA

Como instalar e configurar a Zebra ZD220 no Windows

Passo a passo para instalar a Zebra ZD220: onde colocá-la, ligar fonte, etiqueta e ribbon, instalar o driver e o Zebra Setup Utilities, escolher ZPL ou EPL e calibrar na primeira vez.

zebra zd220 | instalação | driver | zebra setup utilities | zpl | ribbon

Versão 1 · 25/10/2026
Por AUTOMAÇÃO CURITIBA
https://automacaocuritiba.com.br/guias/como-instalar-e-configurar-a-zebra-zd220

Sumário

Qual é a sua ZD220 3
Onde colocar a impressora 3
Prepare a etiqueta e o ribbon 3
Montagem física, passo a passo 4
Driver e Zebra Setup Utilities no Windows 6
Quando outro software muda a configuração 8
Perguntas frequentes 9

A Zebra ZD220 é uma impressora de etiquetas de mesa, compacta e muito usada em lojas, e-commerce e expedição. Instalar bem na primeira vez evita 90% dos problemas que chegam ao suporte: driver errado, linguagem errada, sensor sem calibrar. Este guia leva do lugar da mesa até a primeira etiqueta impressa pelo Windows, na ordem certa. Ele vale para a ZD220 e, na parte de software, também para a ZD230.

ANTES DE TUDO: O CABO USB FICA DESLIGADO
Não ligue a impressora na porta USB do computador antes de instalar o driver. Se o Windows não reconhecer certo, a impressora pode aparecer como Desconhecido ou Unspecified e atrapalhar os passos seguintes. Se isso já aconteceu, abra o Gerenciador de Dispositivos do Windows, desinstale o dispositivo desconhecido e recomece pelo passo do driver.

Qual é a sua ZD220

A ZD220 existe em duas versões. A de transferência térmica (ZD220t) usa ribbon e imprime em etiquetas de papel e sintéticas. A de térmica direta (ZD220d) não usa ribbon, e imprime só em material sensível ao calor. O manual de transferência térmica informa velocidade de até 152 mm/s (6 ips), resolução de 203 dpi e linguagens ZPL e EPL. Confira o modelo na etiqueta sob a impressora antes de seguir.

Modo	Usa ribbon?	Etiqueta indicada	Largura máxima de mídia
Térmica direta	Não	Papel térmico (escurece com calor)	108 mm
Transferência térmica	Sim	Couchê (ribbon de cera ou misto), BOPP e sintéticas (misto ou resina)	112 mm

TESTE DO ARRANHÃO
Em dúvida se a sua etiqueta é térmica direta? Raspe a superfície com a unha, rápido e com firmeza. Se aparecer uma marca preta, é térmica direta e não precisa de ribbon. Se nada aparecer, é de transferência térmica e precisa de ribbon.

Onde colocar a impressora

- Superfície firme e nivelada, com espaço para abrir a tampa e trocar o rolo.
- Tomada de fácil acesso, para tirar o cabo da parede se precisar.
- Espaço livre ao redor para ventilar. Não coloque almofada, pano ou forro embaixo da base, porque isso trava o fluxo de ar e superaquece.
- Cabos de dados longe de lâmpadas fluorescentes, motores, micro-ondas e cabos de força.
- Temperatura de operação de 5 a 41 graus e umidade de 10 a 90% sem condensação.
- Longe de água. Nunca use a impressora e a fonte onde possam molhar.

Prepare a etiqueta e o ribbon

A ZD220 não vem com etiquetas. Use a mesma etiqueta do trabalho do dia a dia, assim você já descobre problemas de configuração e de material. Descarte a camada externa do rolo, que pode ter sujeira de transporte e passaria para a cabeça. Guarde as etiquetas em lugar limpo, seco, fresco e escuro, longe de produtos de limpeza. A luz do sol e o calor podem expor o papel térmico antes de usar.

Se a sua é a versão de transferência, escolha o ribbon pelo material da etiqueta e use um ribbon sempre mais largo do que a etiqueta, para proteger a cabeça. Papel couchê combina com ribbon de cera ou misto. BOPP e sintéticos pedem misto ou resina. Ribbon incompatível causa falhas, borrões e acelera o desgaste. A ZD220 aceita ribbons de 74 m e de 300 m, com os adaptadores que vêm na caixa. Na térmica direta, nunca instale ribbon.

PRODUTO RELACIONADO
Ribbons para a ZD220 (cera, misto e resina)

PRODUTO RELACIONADO
Etiquetas e bobinas térmicas

Montagem física, passo a passo

Como montar a Zebra ZD220

1 Conecte a fonte de energia

Encaixe a fonte no conector de energia da impressora, depois o cabo de força na fonte, e só então a tomada. Use a fonte que veio na caixa: fonte errada causa impressão ruim. Uma luz verde indica que a tomada está energizada. Deixe o cabo USB para depois.

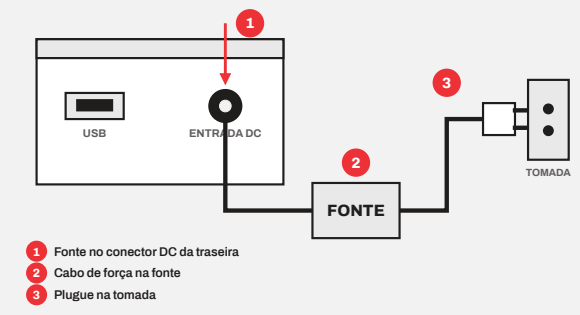

Fonte na traseira e cabo de força na tomada

2 Abra a tampa e coloque o rolo de etiquetas

Puxe as alavancas de liberação em direção à frente para abrir a tampa. Abra os suportes do rolo, puxando as guias com as mãos, encaixe o rolo e solte. O lado de impressão deve ficar para cima ao passar pelo rolo de impressão. Gire o rolo para confirmar que ele solta livre e não encosta no fundo do compartimento.

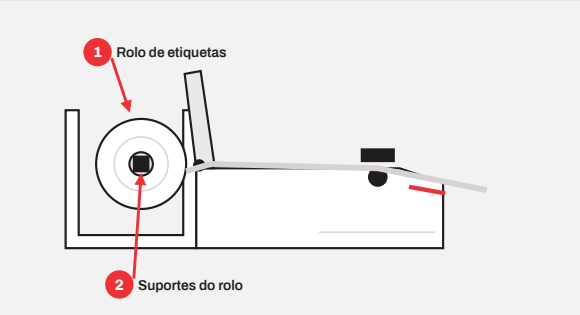

Encaixe o rolo nos suportes do rolo

3 Passe a etiqueta pelas guias e posicione o sensor

Puxe a ponta das etiquetas até passar da frente da impressora e empurre sob as duas guias de mídia. Levante a mídia e alinhe o sensor móvel: para etiqueta comum com gap, ou contínua, deixe na posição central padrão. Só mova o sensor se a etiqueta tiver marca preta ou entalhe, e nesse caso alinhe com o centro da marca.

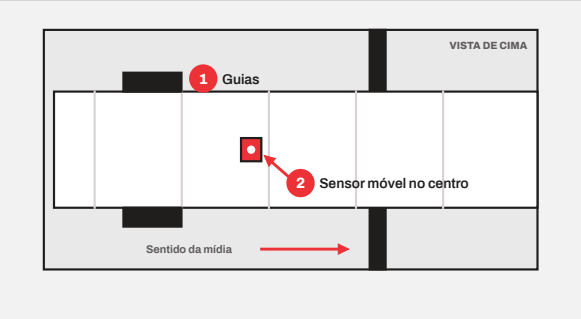

Etiqueta sob as guias, sensor no centro

4 Coloque o ribbon (somente transferência térmica)

Só na versão de transferência térmica. Prenda um rolo vazio nas bobinas de recolhimento, encaixe o rolo de ribbon na haste inferior de suprimento e prenda a ponta do ribbon no rolo de recolhimento com a faixa adesiva. Gire a porca para tirar a folga. As ranhuras do rolo devem estar do lado esquerdo e o ribbon deve ser mais largo do que a etiqueta. Na térmica direta, pule este passo.

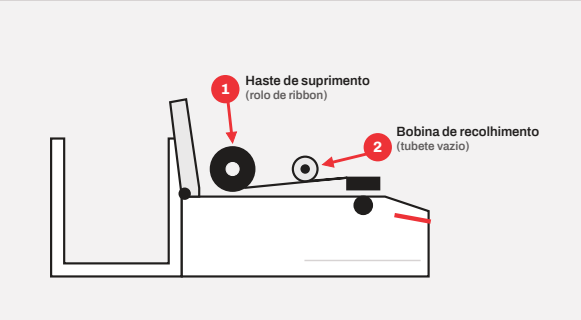

Ribbon cheio atrás, tubete vazio na bobina

5 Feche, ligue e espere o STATUS ficar verde

Feche a tampa e pressione até travar com um clique. Aperte o botão liga/desliga por menos de 2 segundos. A luz de STATUS fica âmbar durante os autotestes e depois verde contínuo, indicando que a impressora está pronta. Piscando em vermelho é alerta de mídia: etiqueta fora de lugar, tampa aberta ou sem mídia.

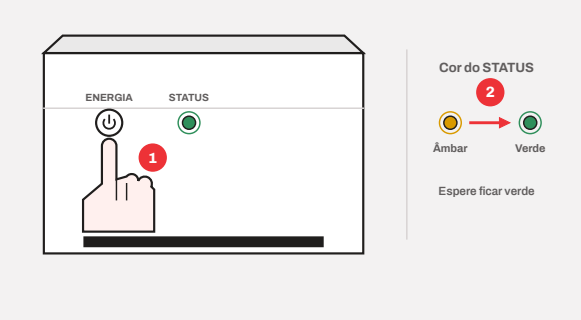

Ligue: o STATUS vai de âmbar para verde

6 Calibre e imprima o relatório de configuração

Com a impressora pronta, segure o botão FEED por cerca de 2 segundos até o STATUS piscar uma vez, continue segurando até mais duas piscadas e solte. A impressora mede as etiquetas e ajusta os sensores. Depois, segure FEED até uma piscada só e solte para imprimir o relatório de configuração, que confirma que o básico funciona. Em transferência térmica, o relatório deve mostrar o método TRANSF. TÉRMICA.

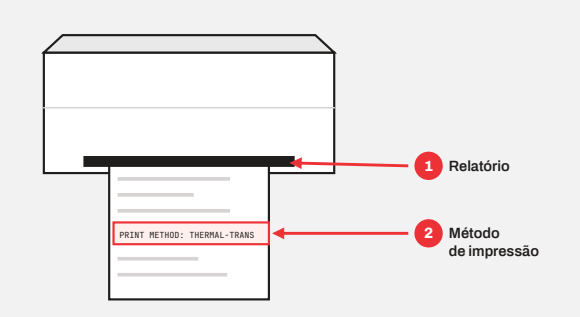

Relatório impresso: confira o método de impressão

NÃO PULE A CALIBRAÇÃO
O passo de calibração é obrigatório depois de instalar. Sem ele, a impressora não sabe onde termina uma etiqueta e começa a outra. Vale também para o ribbon: se você trocou de térmica direta para transferência, mude o modo de impressão no driver ou no utilitário e confirme no relatório de configuração.

Driver e Zebra Setup Utilities no Windows

O pacote de instalação da ZD220 traz dois instaladores: o driver ZDesigner, que é o driver certificado de impressora para o Windows, e o Zebra Setup Utilities (ZSU), o programa de configuração. Baixe os dois no site oficial da Zebra, para a sua versão do Windows. Extraia o arquivo zip e execute cada instalador como administrador (botão direito, Executar como administrador).

Como instalar o driver e configurar o ZSU

1 Baixe e extraia o pacote oficial

No site de suporte da Zebra, abra a página da ZD220 e baixe o pacote de drivers e o Zebra Setup Utilities. Extraia o zip (botão direito, Extrair tudo). Deve haver um instalador com nome começando por ZD (driver) e outro começando por ZSU.

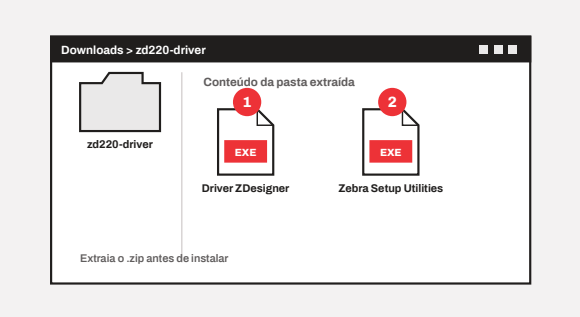

Dois instaladores: driver e Setup Utilities

2 Instale o driver e só então conecte o USB

Abra o instalador do driver como administrador, avance até o Assistente de Configuração, escolha Instalar uma impressora e aceite os termos. Selecione a porta USB. Quando o assistente pedir, conecte o cabo USB na impressora ligada. O driver identifica modelo, resolução e porta. Confirme o resumo e clique em Instalar.

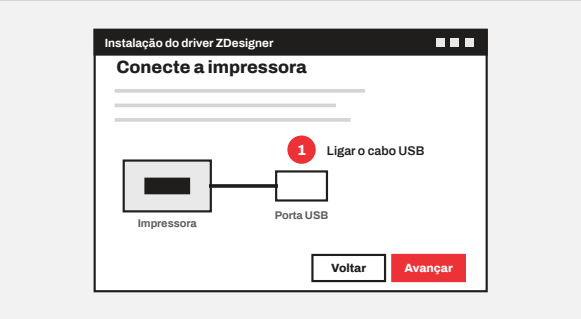

Só conecte o USB quando o assistente pedir

3 Instale o Zebra Setup Utilities

Execute o instalador do ZSU também como administrador, aceite os termos e conclua. Ao abrir o Zebra Setup Utilities, a impressora instalada pelo driver já aparece na lista. Se não aparecer, use Install New Printer, escolha USB e deixe a impressora conectada para o programa identificá-la.

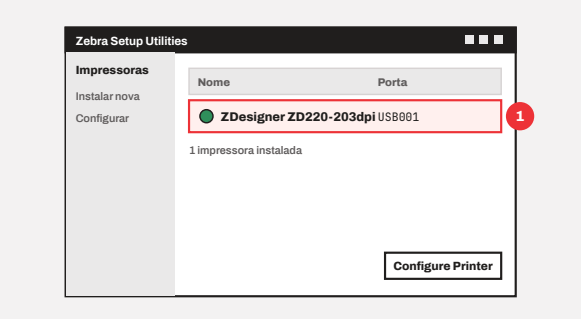

A impressora instalada aparece na lista

4 Instalação manual: resolução e linguagem

Se precisar instalar à mão, no ZSU vá em Install Printer e procure ZDesigner ZD220-203dpi. Atenção à resolução: 203 dpi é o padrão. Há duas linguagens, ZPL e EPL. Quem imprime pelo ZebraDesigner ou não sabe qual escolher deve usar ZPL. Se o sistema que imprime exigir EPL, instale a EPL. Escolha a porta USB (algo como USB001).

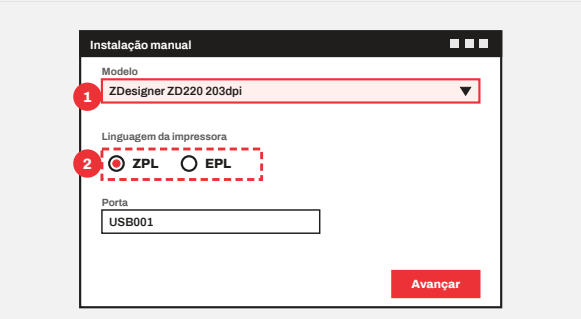

Escolha o modelo 203dpi e a linguagem ZPL

5 Configure tamanho, método e tipo de sensor

No ZSU, abra Configure Printer Settings. Informe a largura e o comprimento da etiqueta com a maior precisão possível, escolha o método (Transferência Térmica se usa ribbon, Térmica Direta se não usa) e o tipo de etiqueta: Web Sensing para etiquetas com gap sobre liner translúcido, Mark Sensing para marca preta, Continuous para rolo sem divisão. Mantenha Tear Off Adjust e Label Shift em 0, para o sensor achar a posição sozinho.

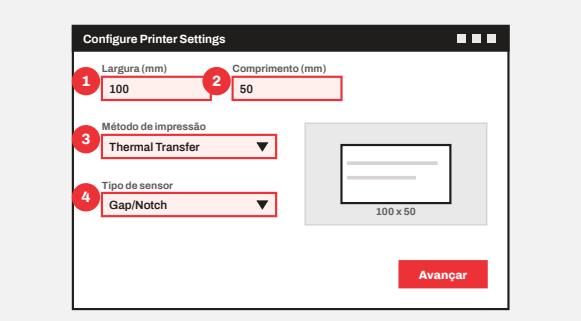

Largura, comprimento, método e tipo de sensor

6 Ajuste a qualidade e imprima um teste do Windows

Em Configure Print Quality, ajuste velocidade e escuridão. Escuridão alta deixa o preto mais forte, mas esquenta e desgasta a cabeça. Faça testes até achar o equilíbrio, sem forçar. Depois, no Windows, abra Impressoras e Scanners, selecione a ZD220, abra Preferências de Impressão e imprima uma página de teste.

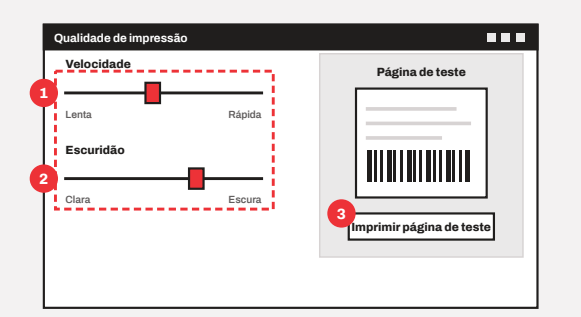

Ajuste velocidade e escuridão e imprima um teste

Quando outro software muda a configuração

Se você imprime por ERP, loja virtual ou arquivo PDF, o que vale na hora de imprimir pode não ser o que você configurou no ZSU. Revise em Preferências de Impressão, na aba Advanced Setup, a opção Use Printer Settings: marcada, o driver respeita a configuração da impressora. Desmarcada, ele impõe a dele. Em Propriedades da impressora, aba Portas, confira a porta USB. Se mesmo assim o sistema mandar outro tamanho, a alteração precisa ser feita no próprio sistema ou com o desenvolvedor dele.

LINGUAGEM E VERSÃO DE ZPL

Alguns sistemas antigos usam ZPL 1 e a impressora vem em ZPL 2. Se a impressão sai desconfigurada, troque o modo ZPL ou a linguagem instalada (ZPL por EPL, ou o contrário) antes de culpar a impressora. A Zebra não garante compatibilidade com todo aplicativo do mercado: confirme com o desenvolvedor do seu sistema antes de comprar.

Perguntas frequentes

O Windows reconhece a ZD220 como Desconhecida ou Não especificada. O que fazer?
Quase sempre porque a impressora foi ligada ao USB antes do driver. Desinstale o dispositivo desconhecido no Gerenciador de Dispositivos, rode o instalador do driver como administrador e só conecte o USB quando o assistente pedir.

ZPL ou EPL: qual instalar?
Use ZPL, a linguagem própria da Zebra, se imprimir pelo ZebraDesigner ou não souber qual escolher. Use EPL só se o seu sistema pedir. Se a impressão sair desconfigurada, desinstale e reinstale na outra linguagem.

Qual resolução escolho no driver?
A resolução padrão é 203 dpi. Instale o driver 203 dpi, a menos que a sua impressora seja uma versão especial de 300 dpi. Resolução errada causa falhas e impressão com tamanho trocado.

A impressão sai deslocada ou corta parte da etiqueta.
Confira se a impressora está calibrada, se o tipo de sensor combina com a etiqueta e se o driver não sobrepõe o tamanho. Veja também se o sistema que imprime não está enviando outra largura. Depois recalibre.

Preciso de ribbon para imprimir?
Não. Em térmica direta o ribbon nunca é instalado. Se a etiqueta for de transferência térmica, o ribbon é obrigatório. Use o teste do arranhão na etiqueta para descobrir qual é o seu caso.

Tem guia de calibração e de limpeza?
Sim. O guia de calibração e o de limpeza da ZD220 continuam esta instalação, e o guia de calibração cobre também Argox e Elgin.

PRODUTO RELACIONADO
Próximo guia: como limpar e calibrar a Zebra ZD220

PRODUTO RELACIONADO
Etiquetas térmicas sob medida em Curitiba